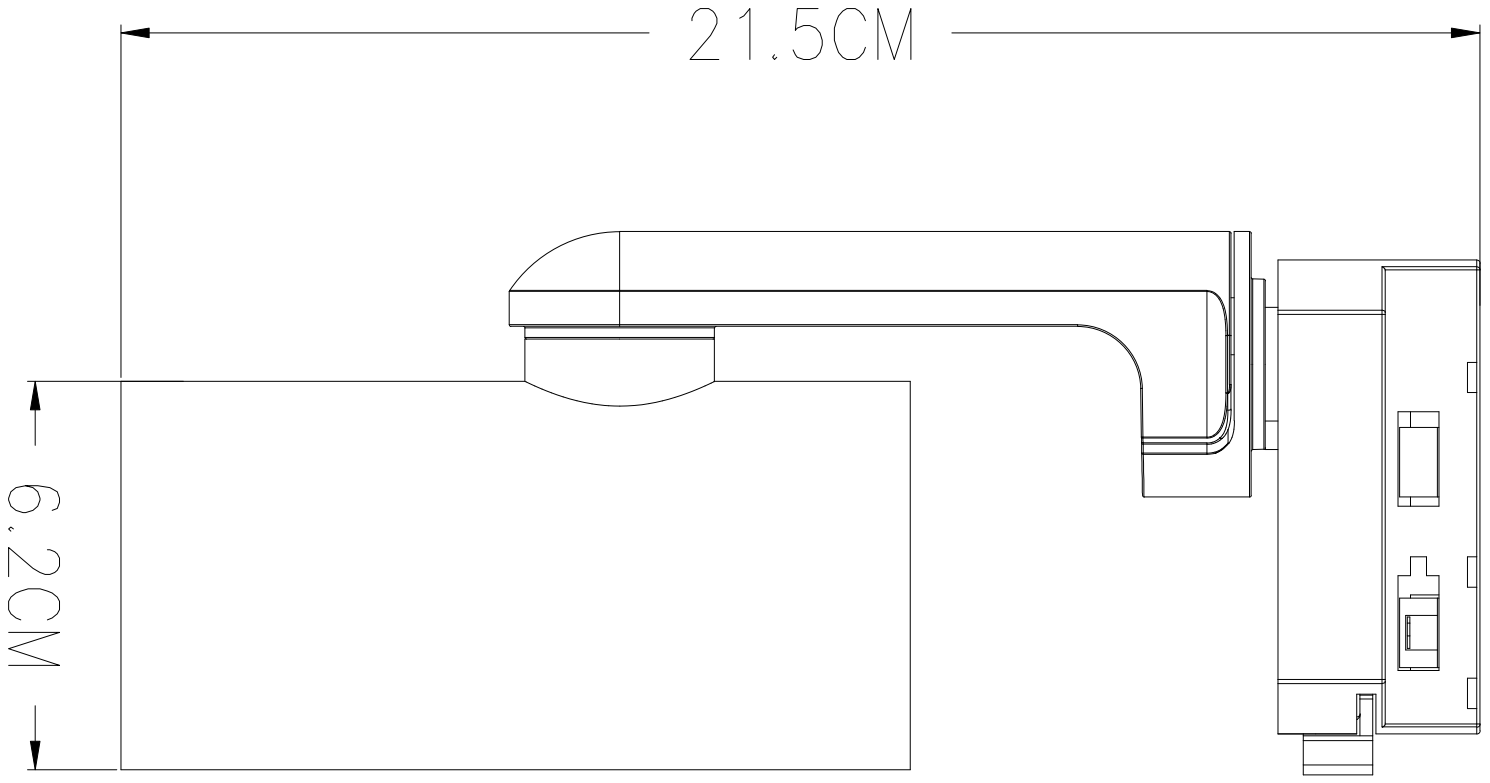
21.5CM
6.2CM