ARTE LAMP

ASSEMBLY INSTRUCTION

A
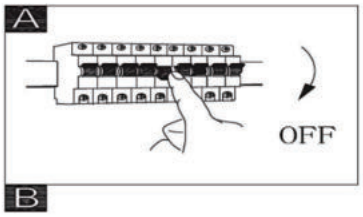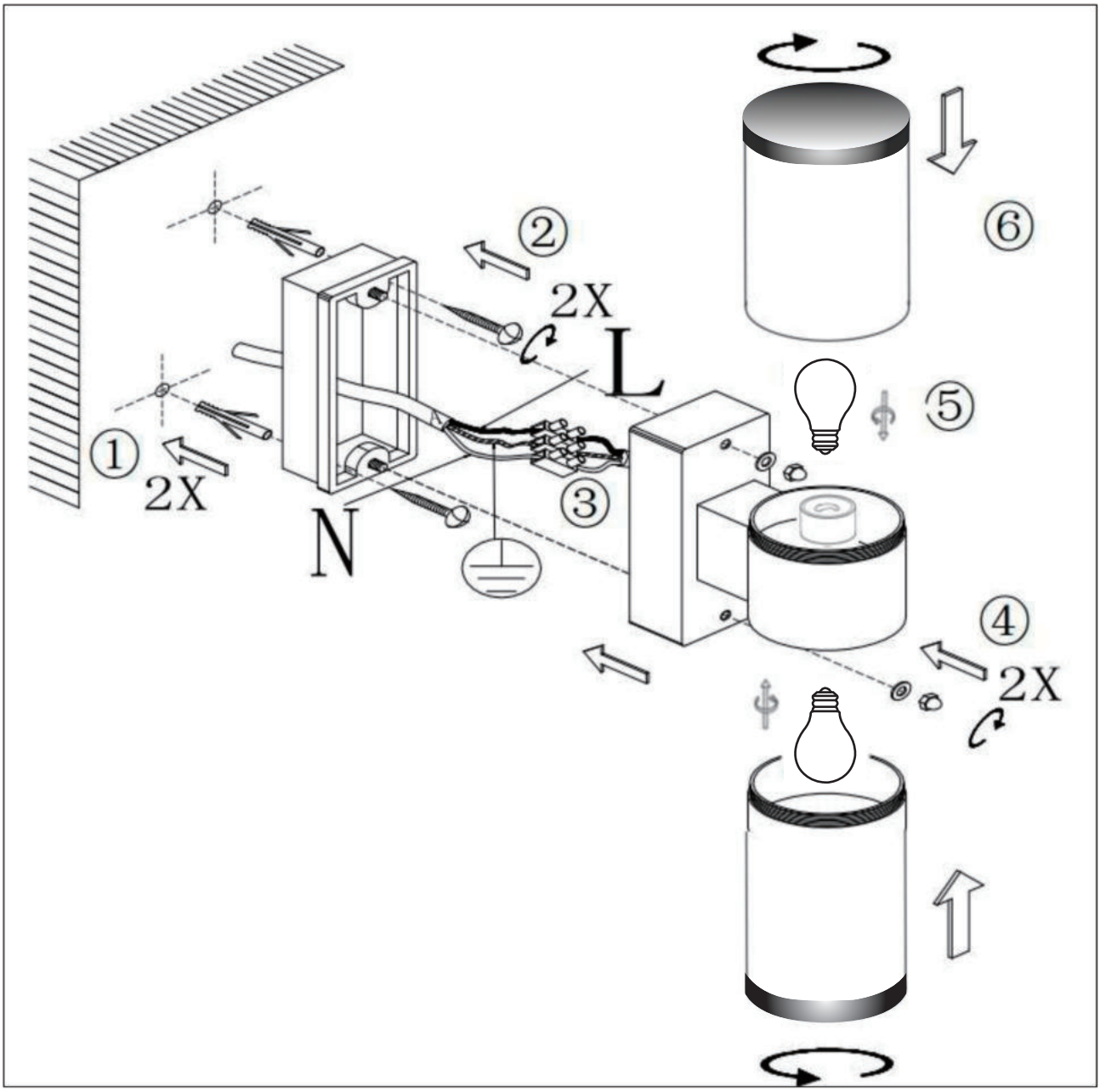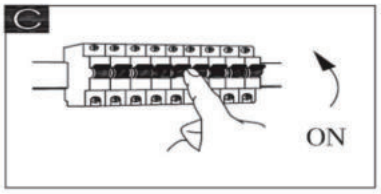
ИНСТРУКЦИЯ A3201AL-2SS