ARTE LAMP

ASSEMBLY INSTRUCTION

A4289SP-3WH
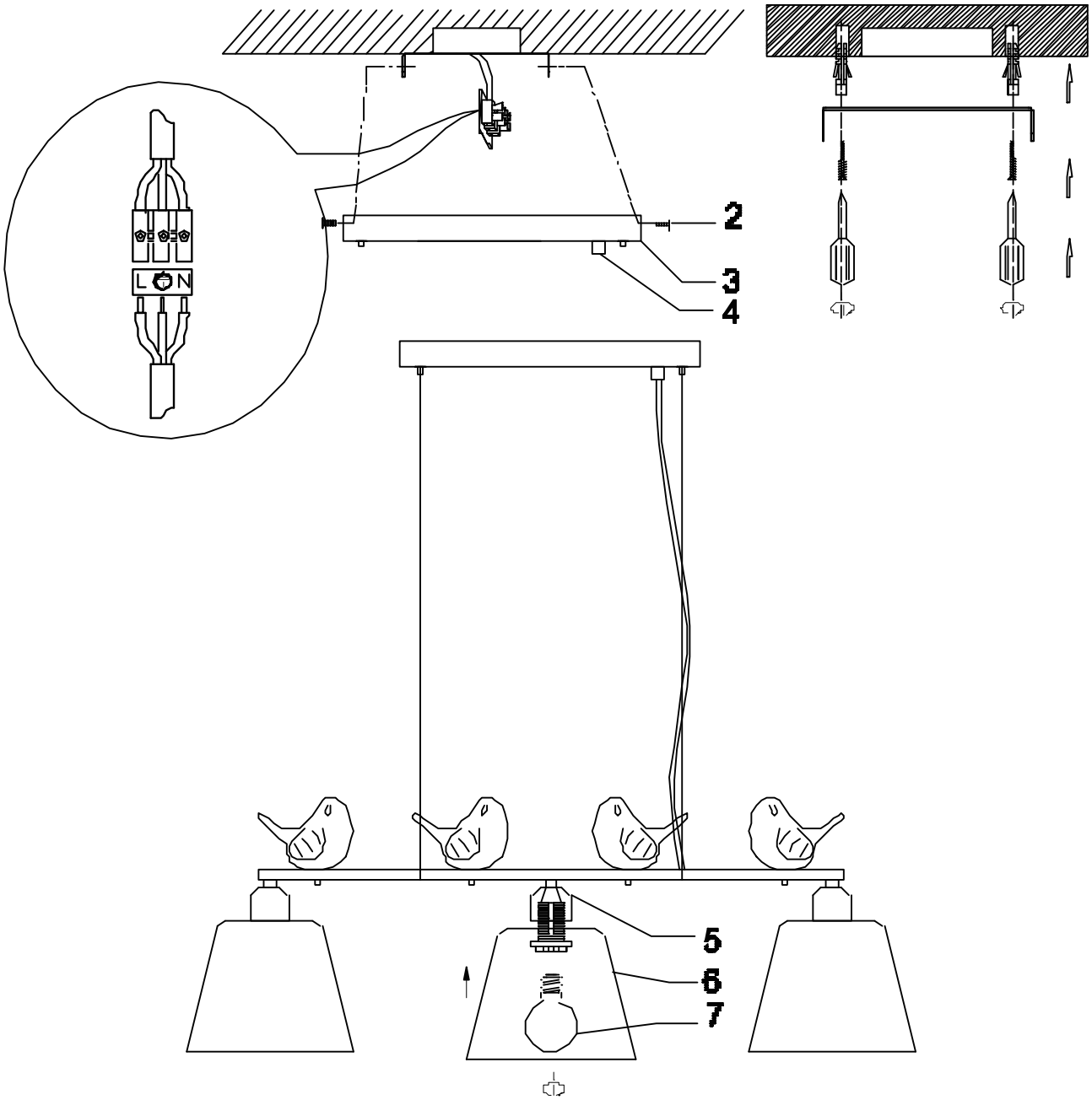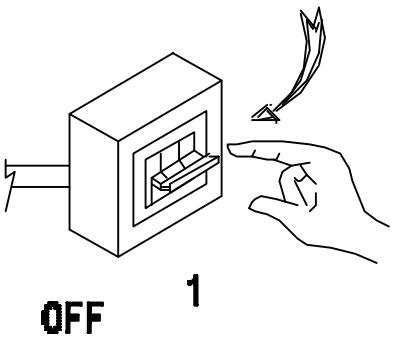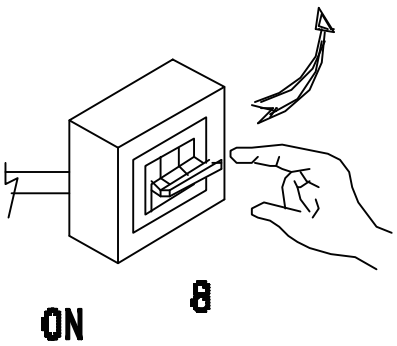
ИНСТРУКЦИЯ