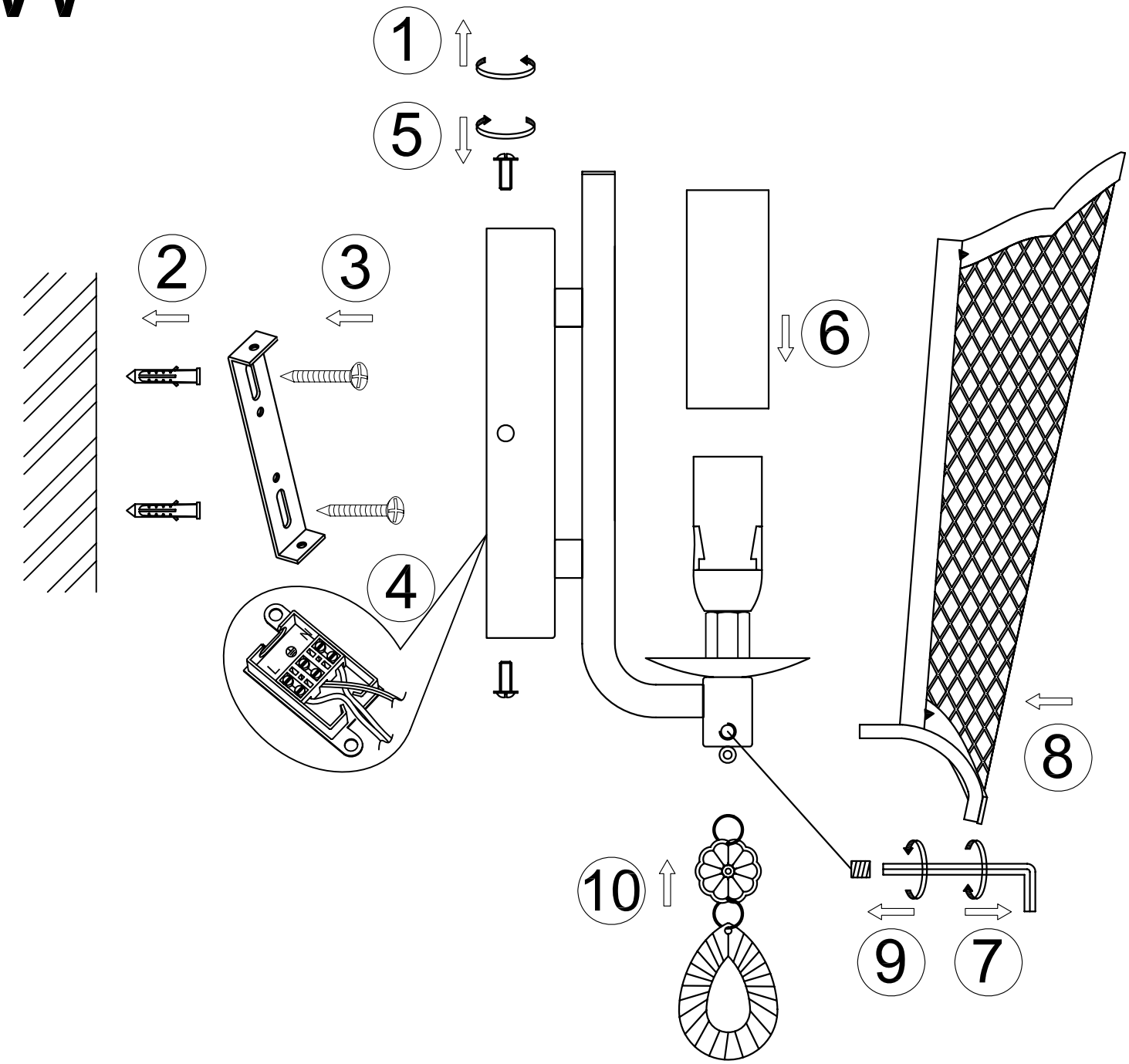2149-1W