ARTE LAMP

ASSEMBLY INSTRUCTION
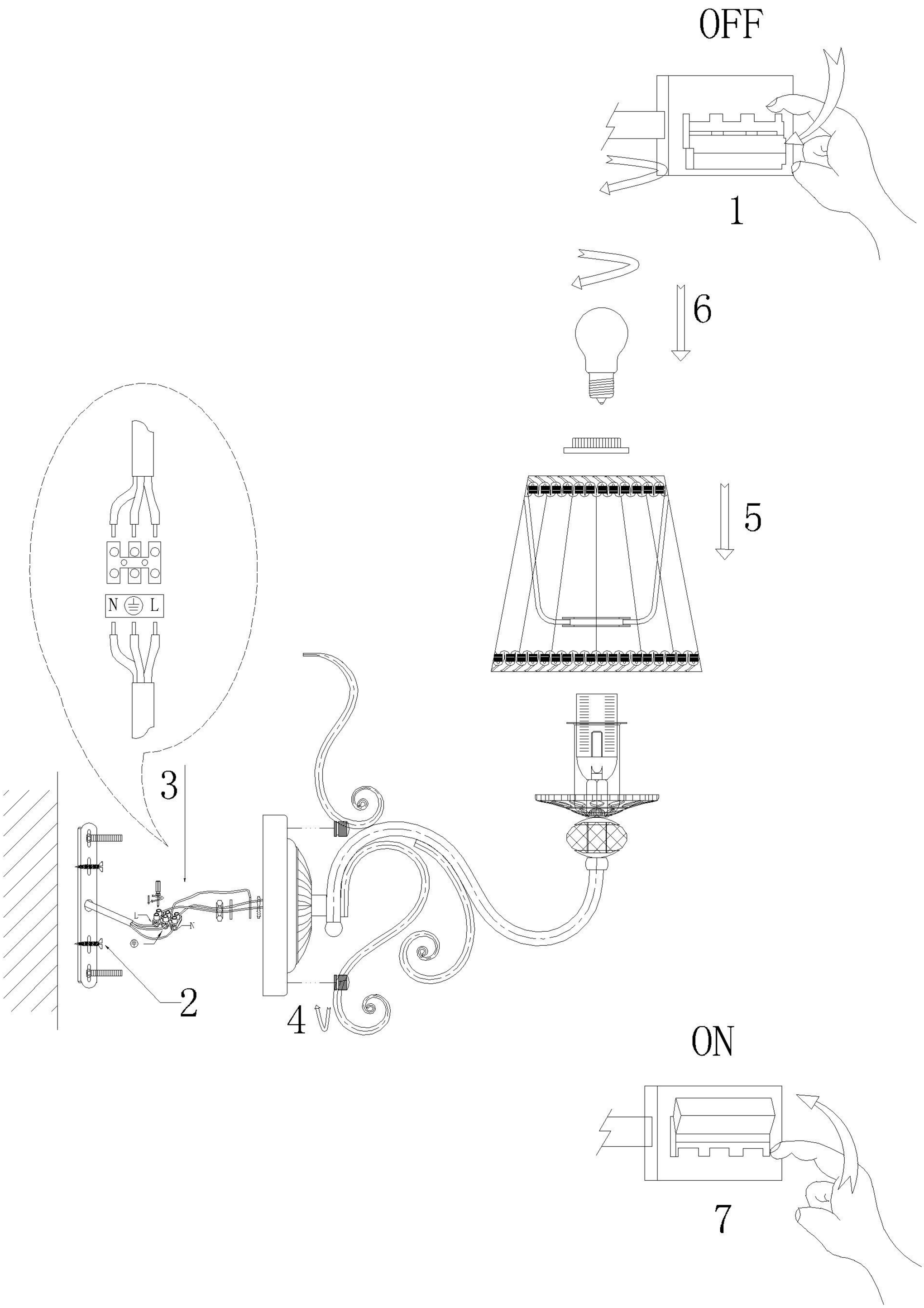
ИНСТРУКЦИЯ A2083AP-1AB