DIVINARE
Assaggia il futuro

ASSEMBLY INSTRUCTION / ИНСТРУКЦИЯ ПО МОНТАЖУ
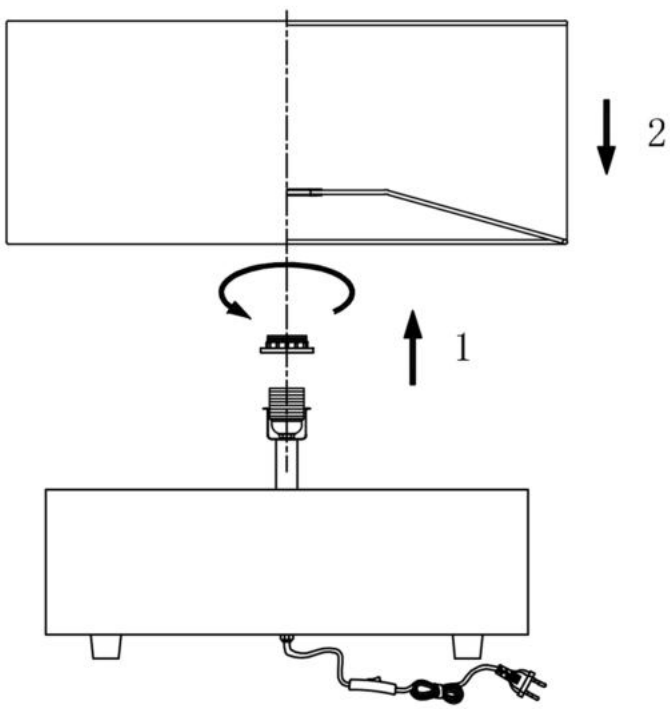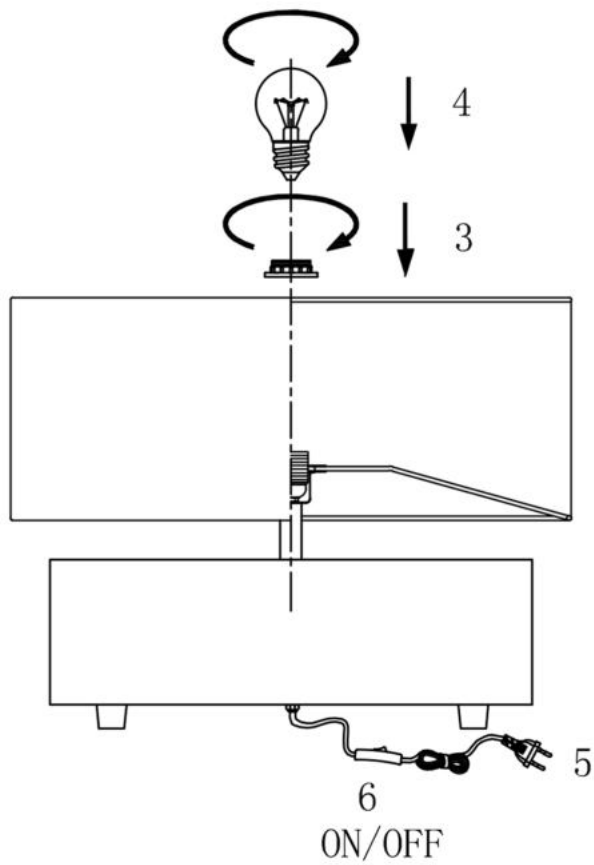
3401/09 TL–1