DIVINARE
Assaggia il futuro

ASSEMBLY INSTRUCTION / ИНСТРУКЦИЯ ПО МОНТАЖУ
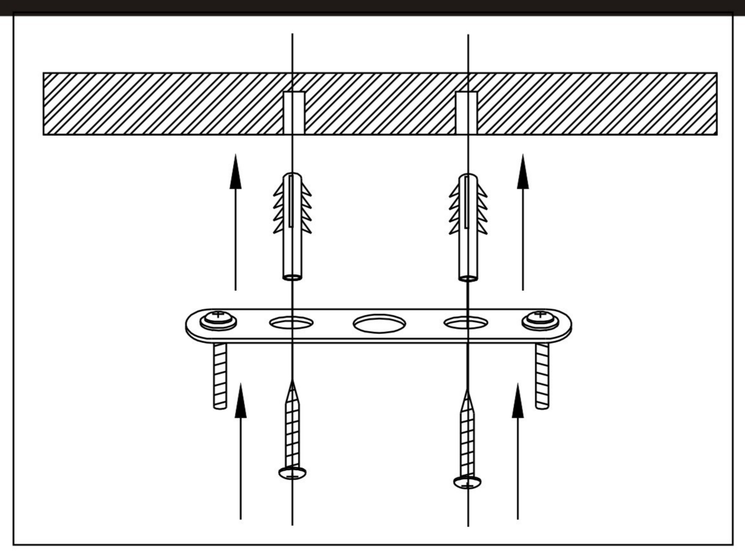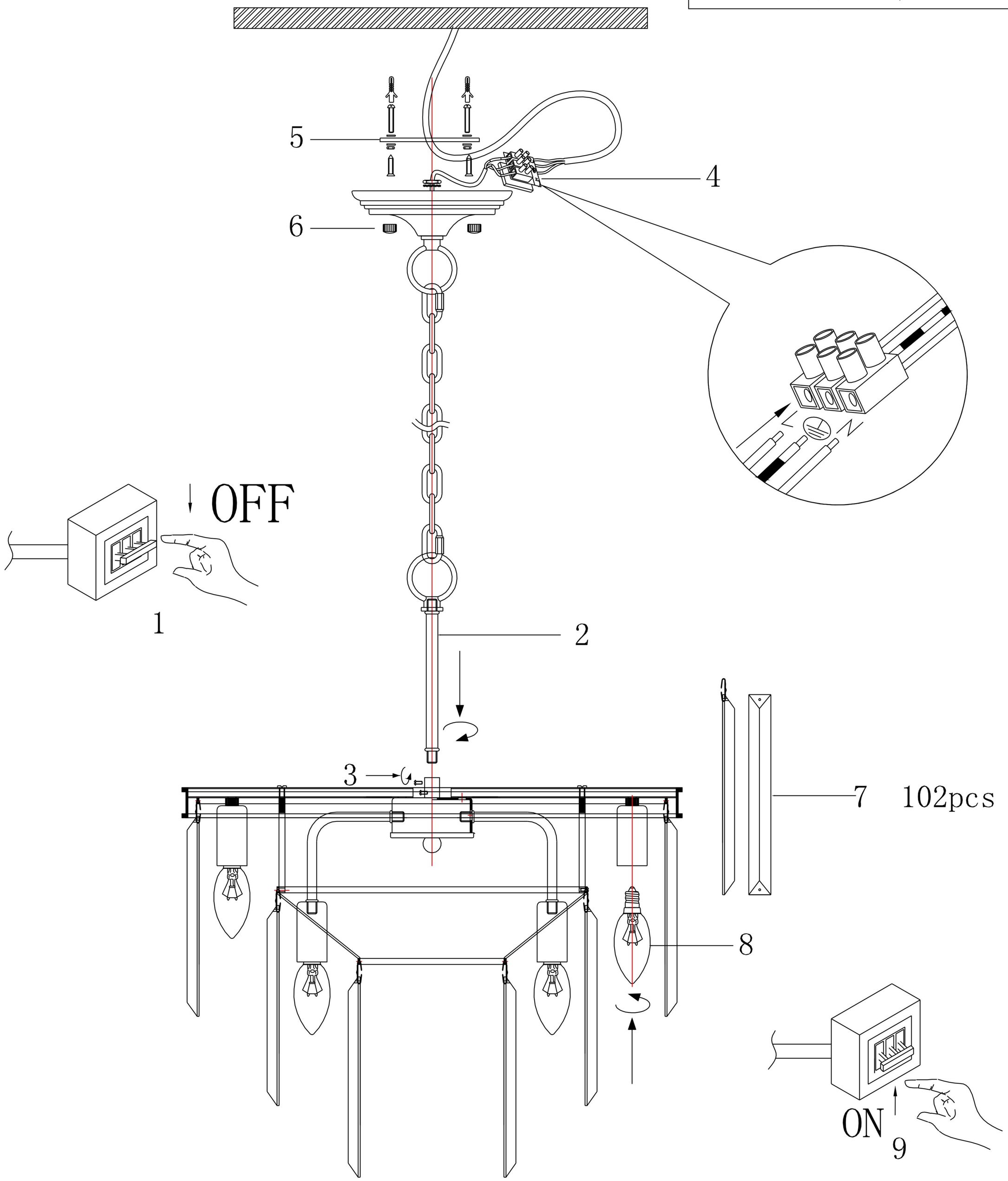
3002/06 SP-9