ARTE LAMP

ASSEMBLY INSTRUCTION

A6605SP-1WH

CE
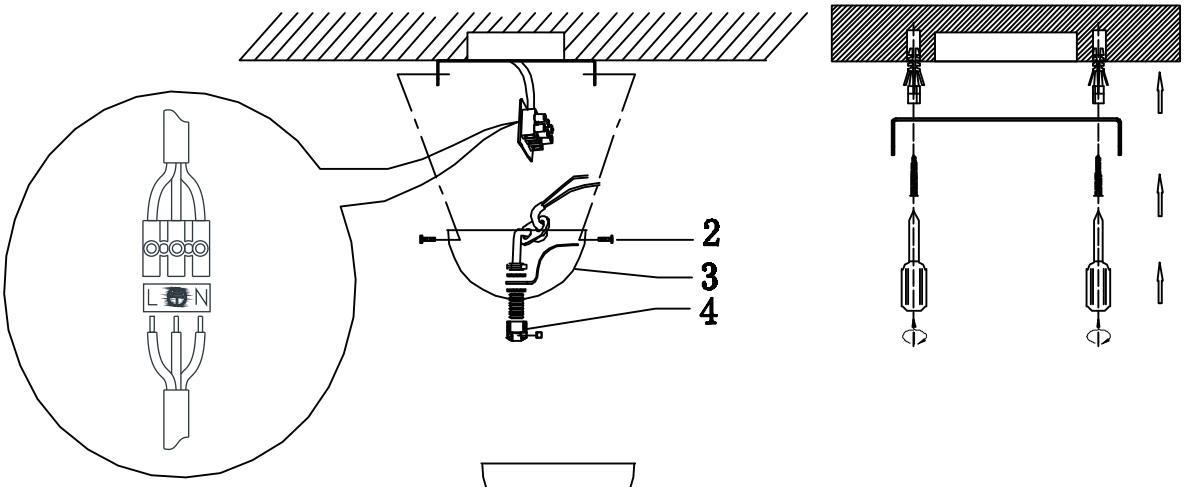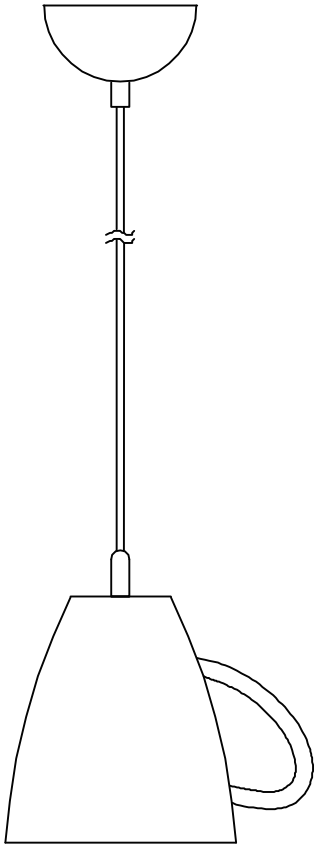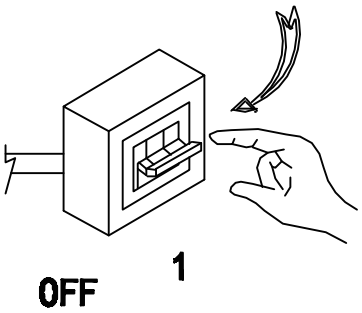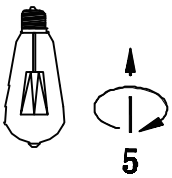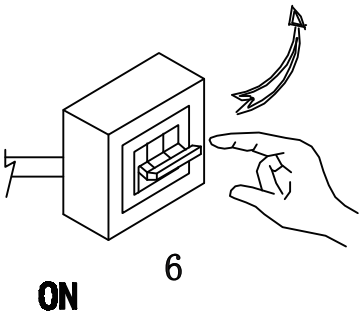
ИНСТРУКЦИЯ