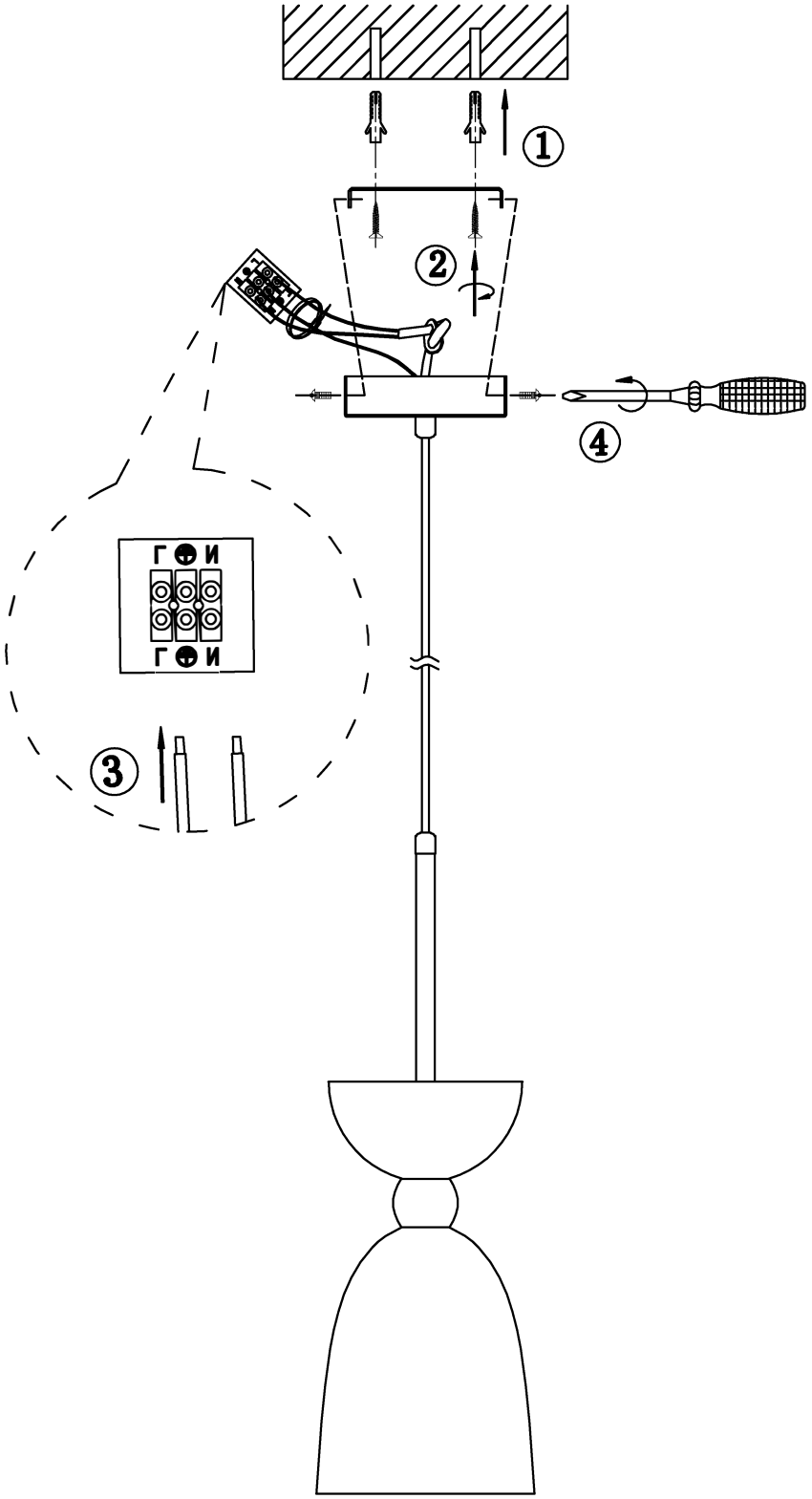
1
2
4
Г И
Г И
3