ARTE LAMP

ASSEMBLY INSTRUCTION

ИНСТРУКЦИЯ A4579PL-5AB/WG

1

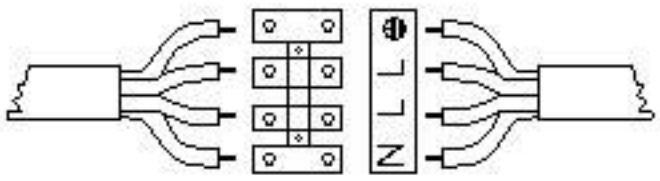

9

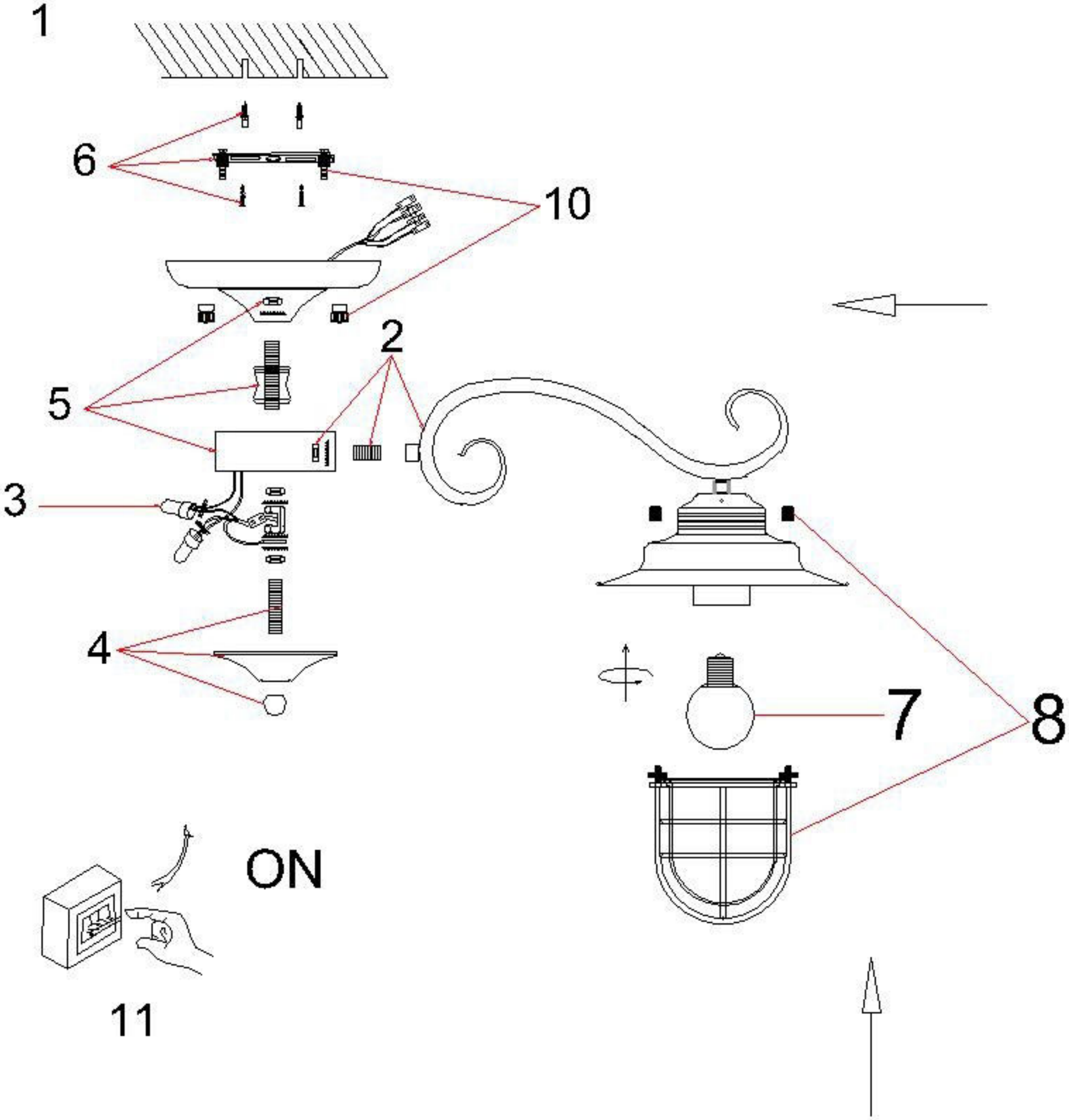

11