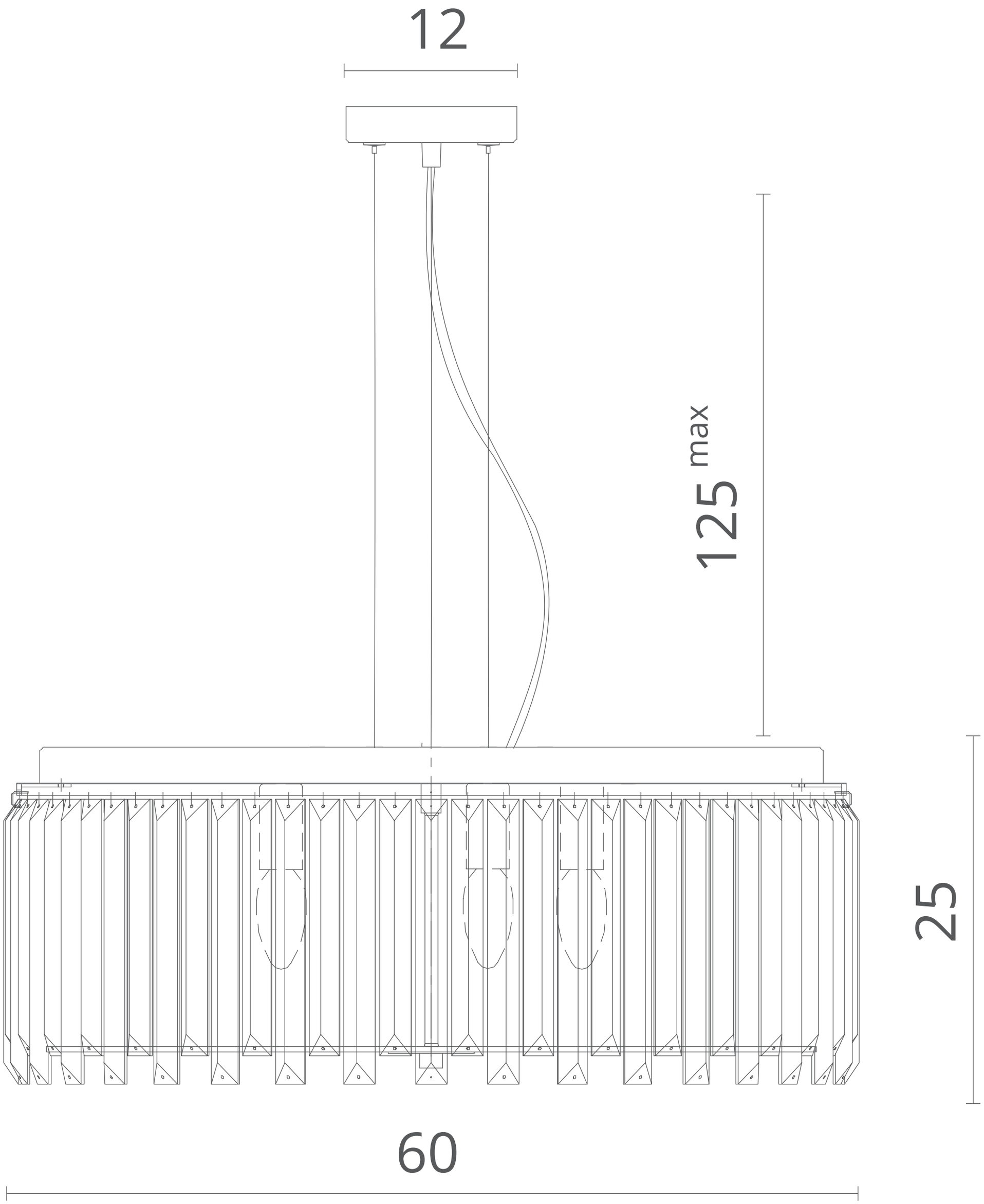
12
125 max
25
60