ARTE LAMP

ASSEMBLY INSTRUCTION
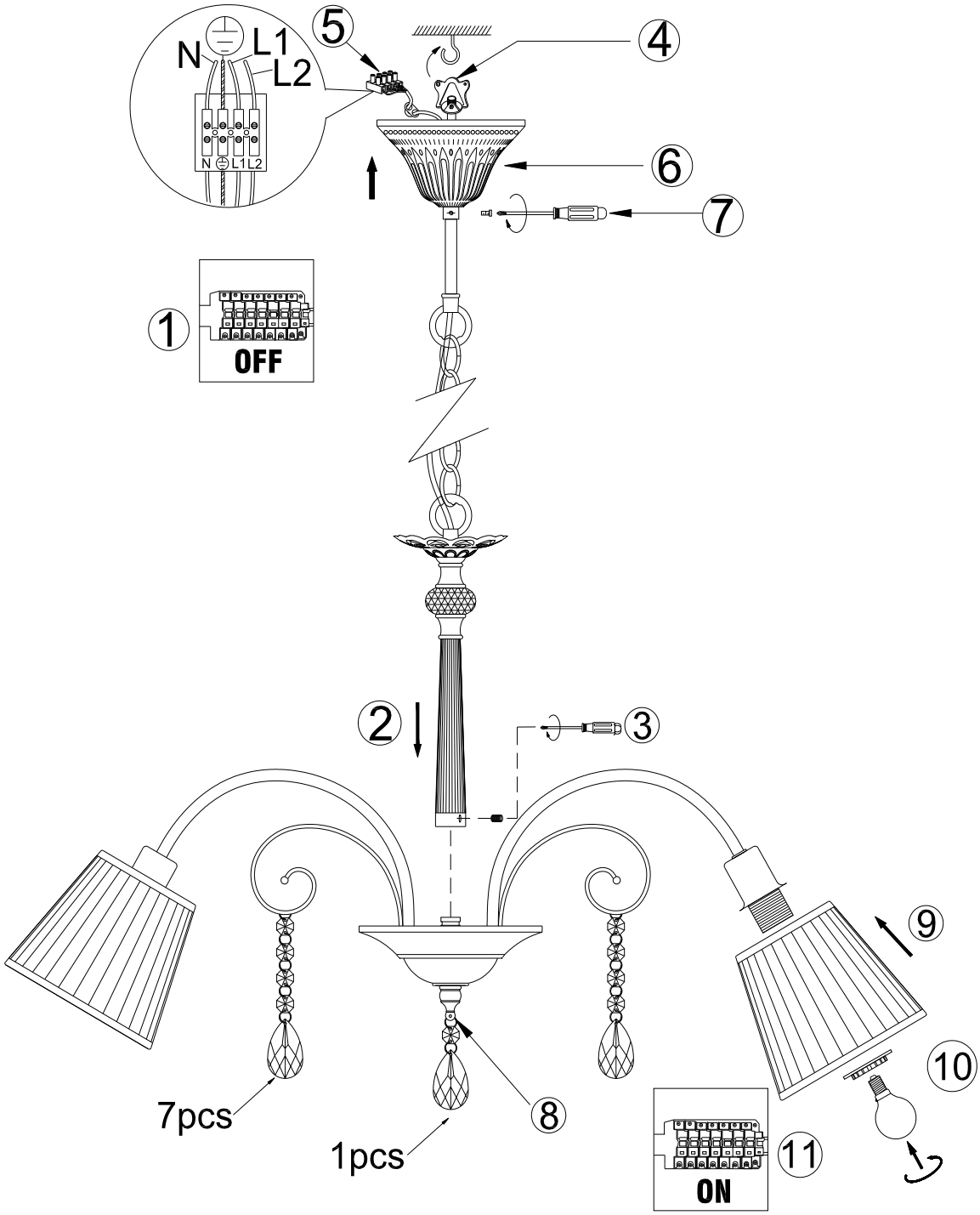
ИНСТРУКЦИЯ A9515LM-7WG