ARTE LAMP

ASSEMBLY INSTRUCTION
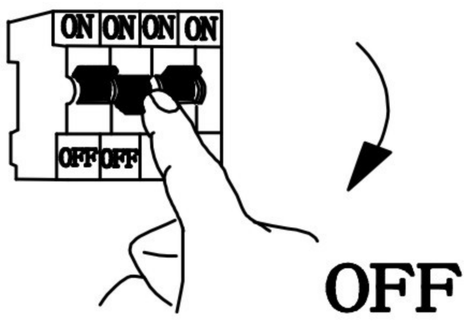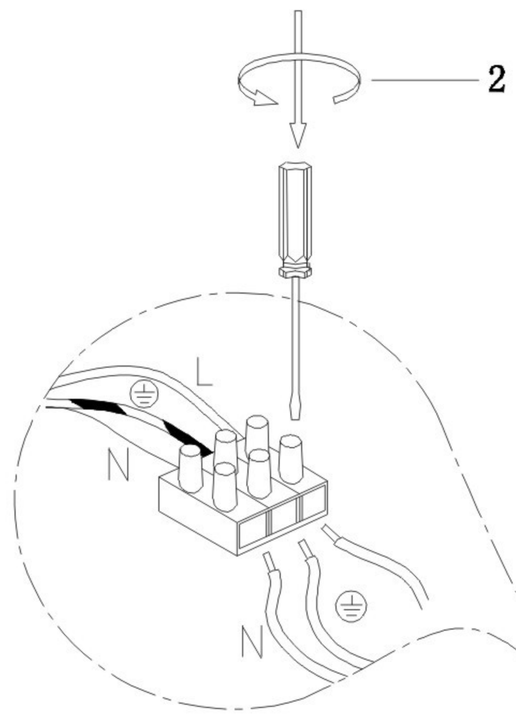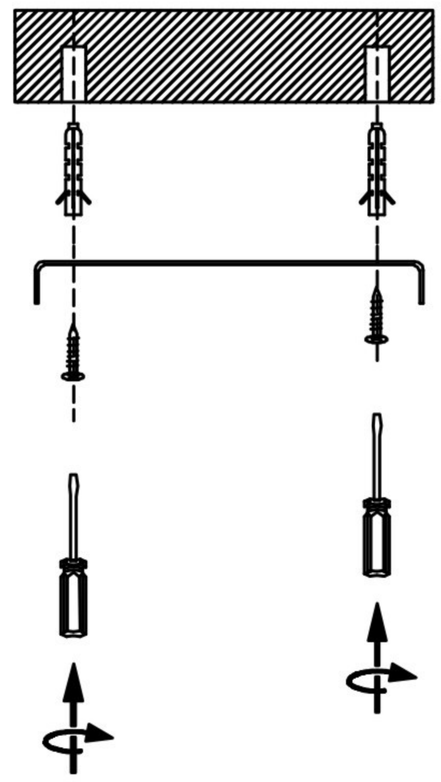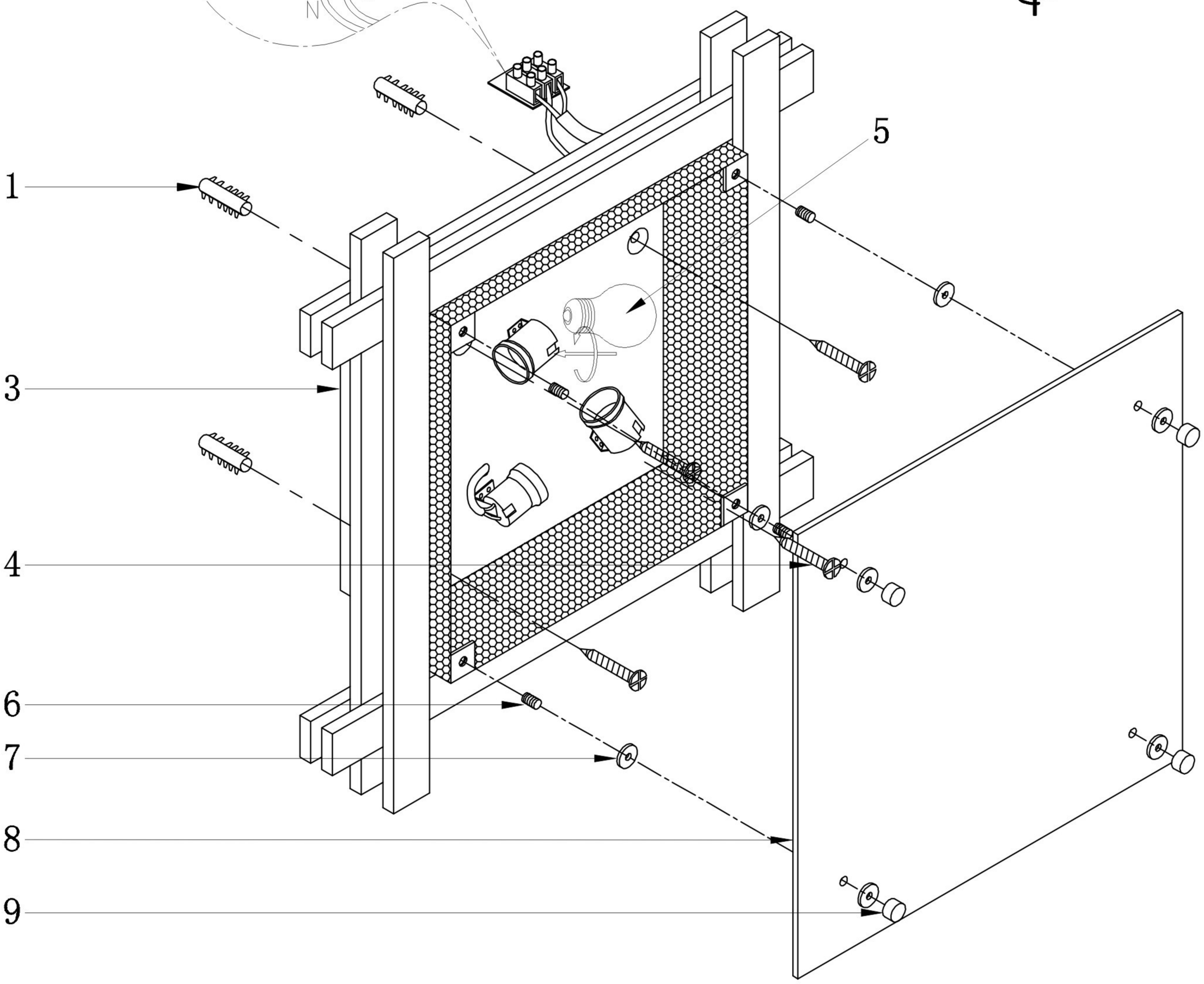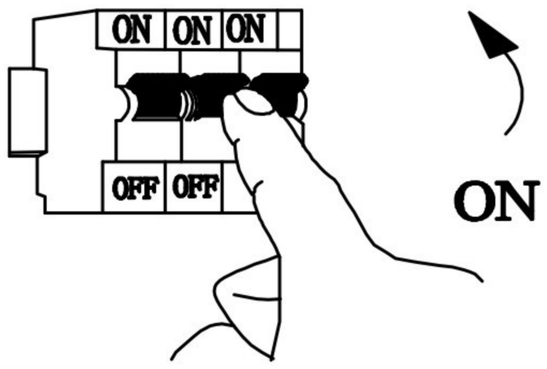
ИНСТРУКЦИЯ A6462PL-3CK